8992302

Estación de clasificación selectiva de 3 flujos

Estación de clasificación selectiva de 3 flujos 3x40L

VENTAJAS DEL PRODUCTO

- Amplia abertura frontal para facilitar la extracción de la bolsa
- Robusto (acero epoxi)
- Sistema portabolsas integrado
- Ideal para crear islas de clasificación selectiva
- Fabricado en Italia

ECORRESPONSABLE

- Promueve la clasificación de residuos

8992302

Estación de clasificación selectiva de 3 flujos

CARACTERÍSTICAS

Material	Acero
Color	Negro
Número de contenedores	3
Capacidad (L)	120

DIMENSIONES

Altura (mm)	1094
Ancho (mm)	1018
Profundidad del producto (mm)	326
Peso (kg)	45

DIMENSIONES DE CAJA

Altura (mm)	1110
Ancho (mm)	340
Profundidad (mm)	1030
Peso (kg)	49
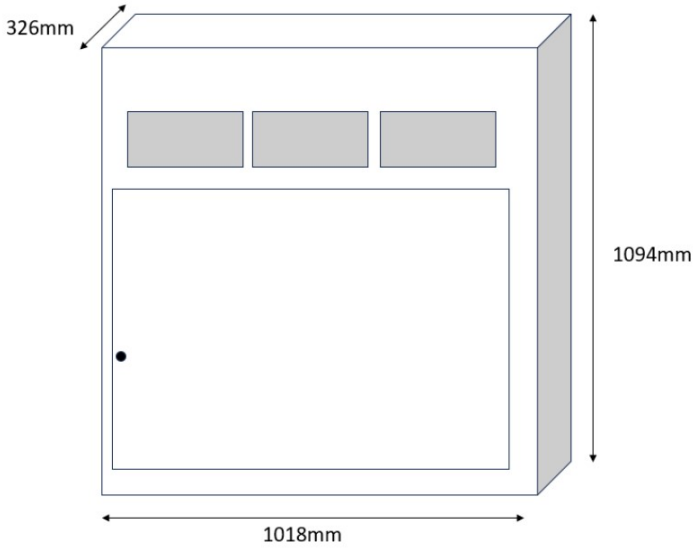
DIBUJO TÉCNICO