8992113

CONTENEDOR 90L PLÁST. NEGRO RECICLADO

VENTAJAS DEL PRODUCTO

- 70% plástico reciclado
- Tratamiento antimicrobiano
- Tratamiento antibacteriano
- Viene premontado
- Etiquetas de “Guantes, máscarillas…” incluidas

8992113

CONTENEDOR 90L PLÁST. NEGRO RECICLADO

CARACTERÍSTICAS

Material	Plástico reciclado
Color	Negro
Número de contenedores	1
Ruedas de viaje	sí
Pedal	sí
Capacidad (L)	90.0000

DIMENSIONES

Altura (mm)	820
Ancho (mm)	410
Profundidad del producto (mm)	500
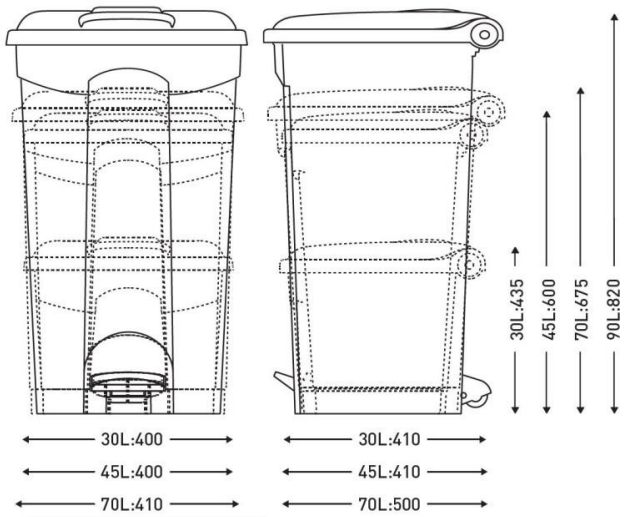
DIBUJO TÉCNICO