8552232

Helio

Destructor de aspiración de bajo consumo Helio

VENTAJAS DEL PRODUCTO

- Bajo consumo: lámpara LED y sensor de luz inteligente (7,5 W)
- Respetuoso con el medio ambiente: Sin productos químicos ni consumibles
- Higiénico: Sin pulverizadores contra insectos y escotilla fácil de vaciar
- Práctico: Móvil gracias a su asa integrada

ECORRESPONSABLE

- Tubo LED con una prolongada vida útil y un bajo consumo
- Sin productos químicos ni consumibles

8552232

Helio

CARACTERÍSTICAS

Material	ABS y Policarbonato
Color	Blanco
Tipo de iluminación	LED
Tanque extraíble	Sí
Superficie cubierta (m²)	60
tipo	Aspiration

ELÉCTRICO

Potencia en funcionamiento (W)	8
voltaje	220-240V
Frecuencia (Hz)	50-60

DIMENSIONES

Altura (mm)	430
Ancho (mm)	200
Profundidad del producto (mm)	200
Peso (kg)	.9
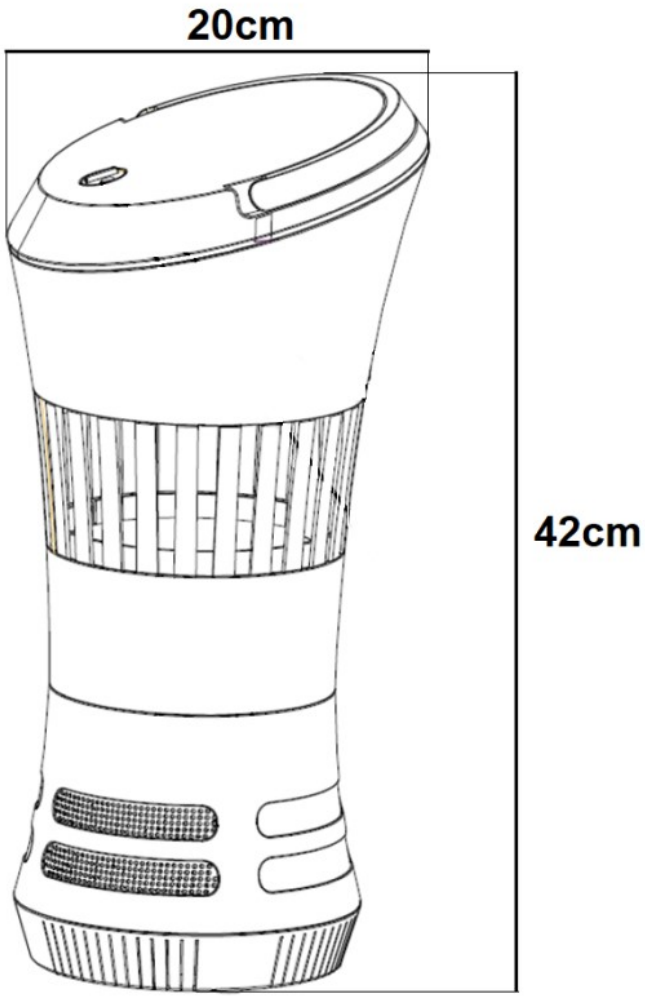
DIBUJO TÉCNICO